Alle Rechte vorbehalten/ *All rights reserved*

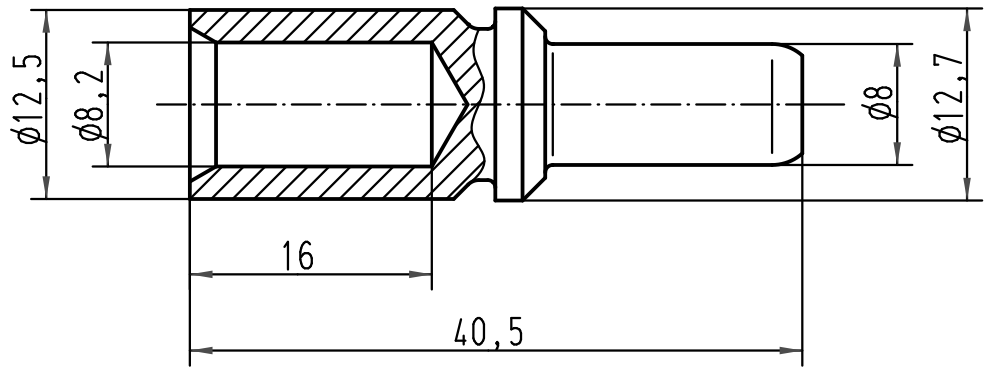

Für Litzenleiter feindrähtig nach VDE 0295 Klasse5 / IEC 60228 Klasse5
For stranded fine wire acc.to VDE 0295 class5 / IEC 60228 class5

Leiterquerschnitt / *wire gauge:* 35mm²
Abisolierlänge / *stripping length:* 16mm

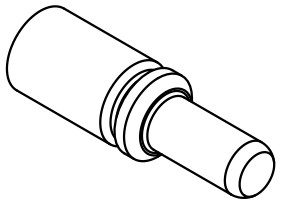

All Dimensions in mm Original Size DIN A 4			Techn. Character.				Nicht tolerierte Maße/ *Free size tolerances*
				Dat.	Name	Maßstab/ *Scale*	Han TC100 Stiftkontakt *Han TC100 male contact* versilbert / *silver plated*
			Detail.	18.07.08	Ho	2:1	
			Insp.		Be		
			Stand.				
			HARTING Electric GmbH & Co. KG D-32339 Espelkamp				TB 09 11 000 6135
414028							Sub.
Mod.	Dat.	Name					Blatt/ *page*