Aenderungsstand / Revision level		Beschreibung der Aenderung/ Revision Record	Geaendert Changed	Datum Date	Geprueft Approved	Datum Date
Solid / part	Zeichnung / drawing					

Aufnahme fuer Schweissbolzen Ø / intended for welded stud Ø

5mm

Abbindefestigkeit [N] min./ Tensile strength [N] min.

Loch Ø / Hole size

Blechdicke / Panel thickness

Buendel Ø /Bundle Diameter

Werkstoff / Material

PA 66 wahlweise PA 46
schwarz/ grau
PA 66 opt. PA 46
black/ grey

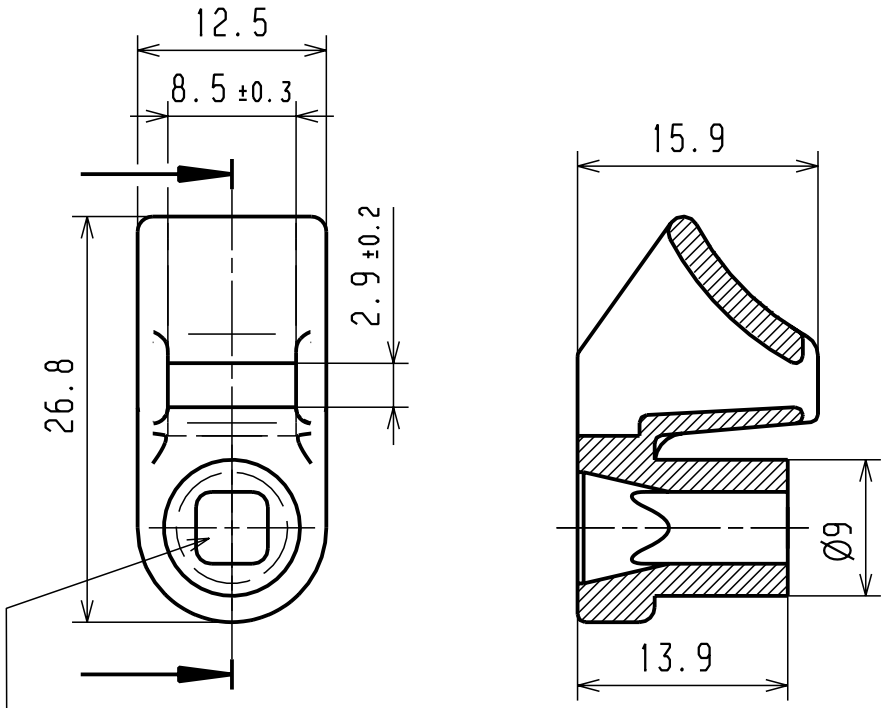

Durchbruch: in Drehrichtung
nicht zur Aussenkontur orientiert
Break-through: in direction of rotation
not orientated to external contour

Nur zur Information,
wird vom Aenderungsdienst
nicht erfasst.

For information only,
not subject to alteration service.

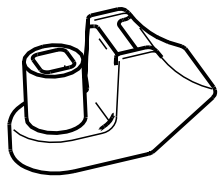

1:1

Toleranzen / Tolerances

Masse ohne Toleranzangaben
Dimension without tolerances

±0.5

AUSFUERUHRUNG / PERFORMANCE
SPEZIFIKATION / SPEC.

CATIA 4.2.4

Gez. / Drawn	24.01.03	Steiner
Gepr. / Appr.	24.01.03	Schiwek

Weitergabe sowie Vervielfaeltigung dieser Unterlage, Verwertung und Mitteilung ihres Inhalts nicht gestattet, soweit nicht ausdruecklich zugestanden. Zuwiderhandlungen verpflichten zu Schadenersatz. Alle Rechte fuer den Fall der Patenterteilung oder Gebrauchsmuster-Eintragung vorbehalten.

The copyright of this drawing is reserved by HELLERMANNTYTON GMBH. It is issued on condition that it is not reproduced, copied or disclosed to a third party, either wholly or in part, without the consent of HELLERMANNTYTON GMBH.

HellermannTyton
HellermannTyton GmbH
Grosser Moorweg 45, 25436 Tornesch
Telefon: 04122 / 701-1
Telefax: 04122 / 701-400

Maszstab / Scale 2:1; 1:1

NT 032-86

Benennung / Title

Halter-SBH1

Zeichnungs-Nr./Drawing-No

14.1641

Format D.Size A4

Blatt Sheet