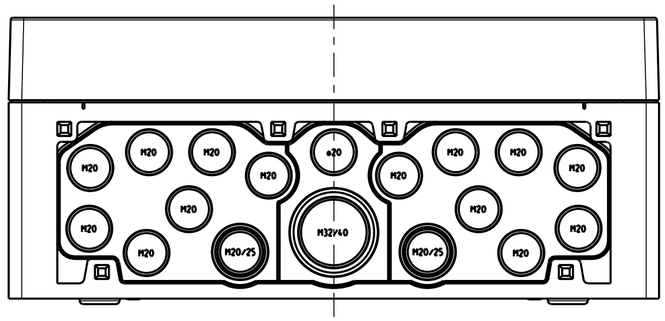

A-A

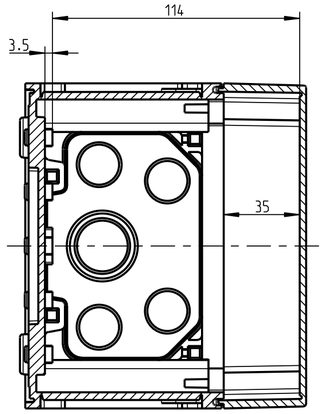

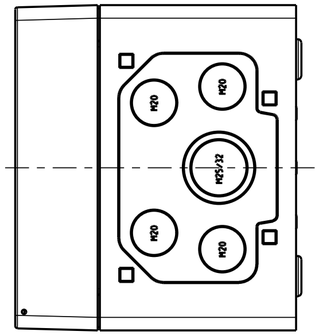

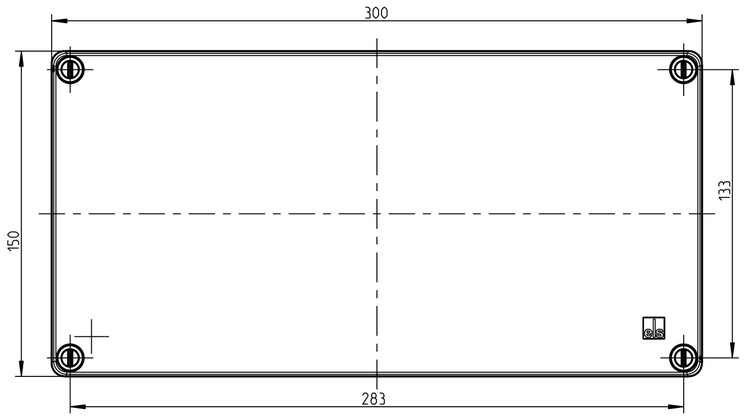

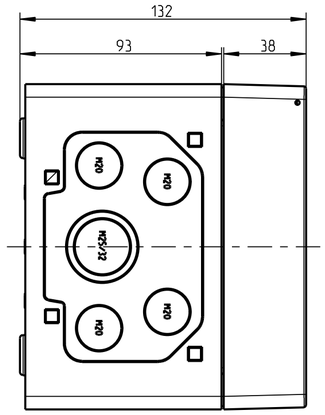

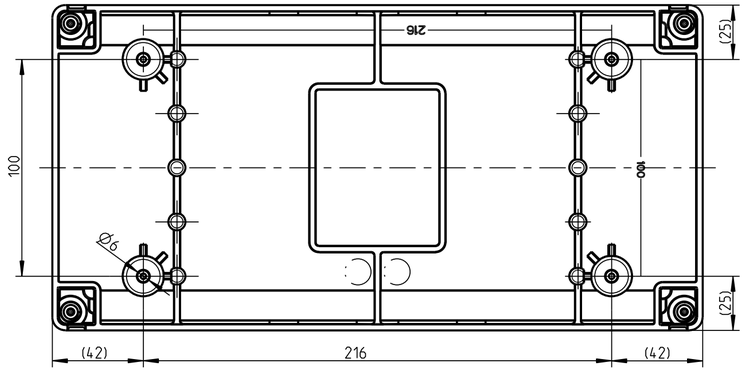

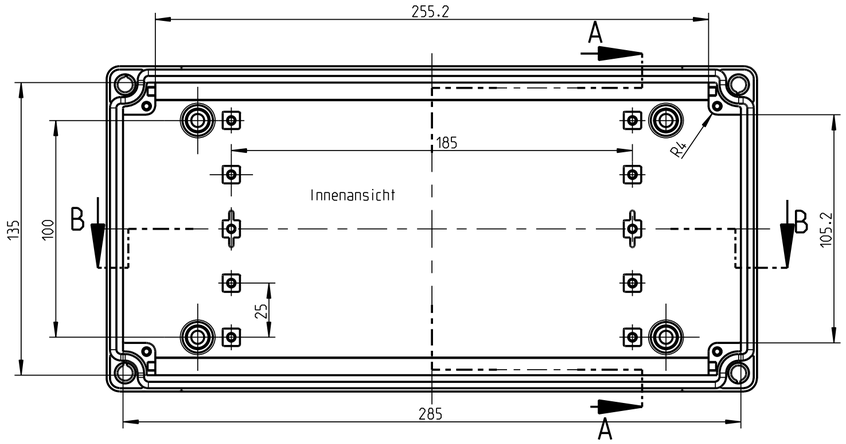

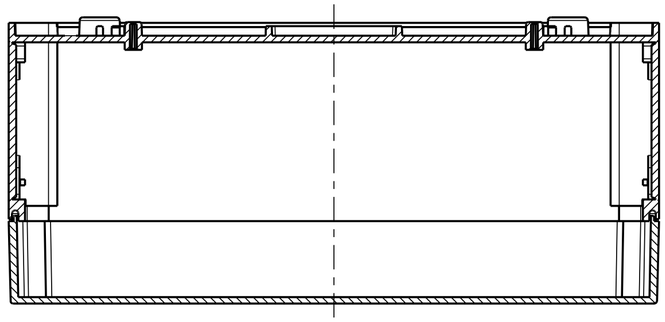

B-B

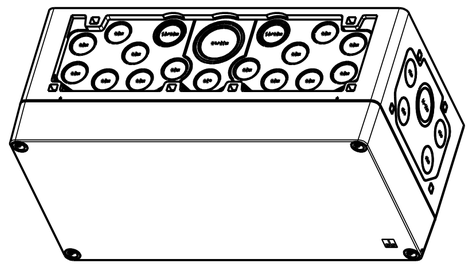

3:10

Weitergabe sowie Vervielfaeltigung dieser Unterlage, Verwertung und Mitteilung ihres Inhalts nicht gestattet, soweit nicht ausdruecklich zugestanden. Zuwiderhandlungen verpflichten zu Schadenersatz. Alle Rechte fuer den Fall der Patenterteilung oder Gebrauchsmuster-eintragung vorbehalten.

Schutzvermerk nach DIN 34 beachten!

(Verwendungsbereich)		(Zul.Abw.)	(Oberflaeche)	Massstab 1:2	(Volumen in cm³)
				(Werkstoff.Halbzeug)	
		Datum	Name	(Benennung)	
		Bearb. 29.07.04	UWi	Massblatt	
		Gepr. 16.09.04	WSi		
		Vers.		AKL 1	
		Status Freigabe			
		spelsberg		(Zeichnungsnummer) M-740-401-01	Blatt 1
.					Bl.
Zust. Aenderung	Datum	Name	(Urspr.)	(Ersatz fuer:)	

(Dateiname Modell:) M-740-401-01-3781 (Dateiname Zeichnung:) M-740-401-01-3783