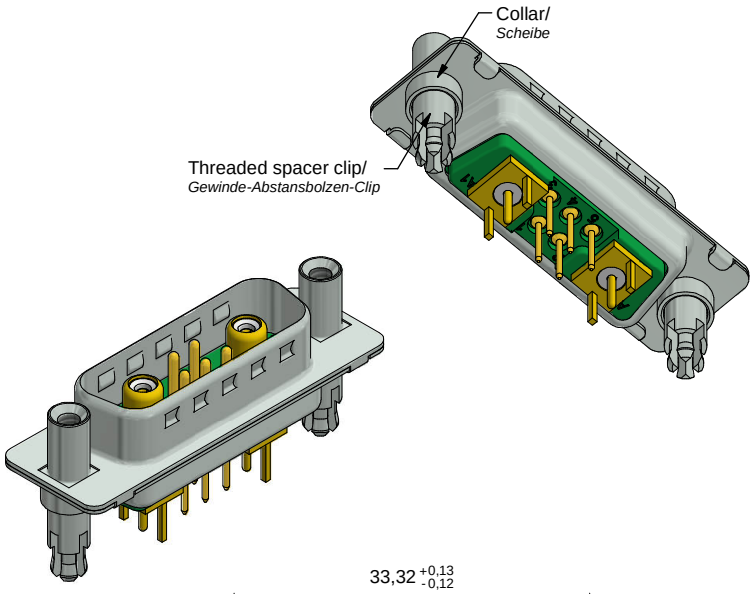

Technical specification:
Technische Daten:

Dielectric withstanding voltage/ *Spannungsfestigkeit:*	1000 V, 50 Hz 1 min.
Current rating/ *Strombelastbarkeit:*	Signal contact/ *Signalkontakt* 7,5 A (UL), 5 A (CSA,VDE) Coaxial contact/ *Koaxialkontakt* 50 Ohm
Insulation resistance/ *Isolationswiderstand:*	≥ 5 GΩ
Temperature range/ *Temperaturbereich:*	- 55 °C ... + 125 °C
Mating cycles/ *Steckzyklen:*	Quality class 3 = 50 *Gütestufe 3*

Materials/
Werkstoffe:

Signal contact/ *Signalkontakt:*	Cu alloy, Au over Ni
Coaxial contact/ *Koaxialkontakt:*	Cu alloy, inner conductor/*Innenleiter:* Au over Ni outer conductor/Aussenleiter: Au over Ni
Insulator/ *Isolierkörper:*	PBT GF UL 94 V-0, green/*grün*
Shell/ *Gehäuse:*	Steel, Sn over Ni
Threaded spacer clip/ *Gewinde-Abstamsbolzen-Clip:*	Cu alloy, Sn over Ni
Collar/ *Scheibe:*	Cu alloy, Sn over Ni

Installation specification/
Montagedaten:

Recommended torque value for thread/ *empfohlenes Drehmoment für Gewinde:*	max. 6 in.LB/ *max. 67 Ncm*
PCB clip for hole diameter/ *PCB Clip für Lochdurchmesser:*	Ø 3,1 mm
Circuit board thickness/ *Leiterplattenstärke:*	2,3 mm

PCB hole drillings (PCB top side)/
Leiterplattenbohrbild (Leiterplatten Oberseite)

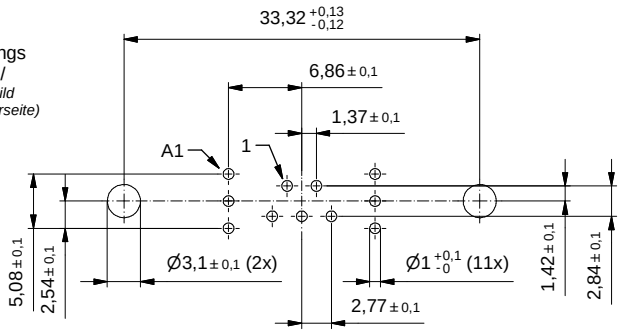

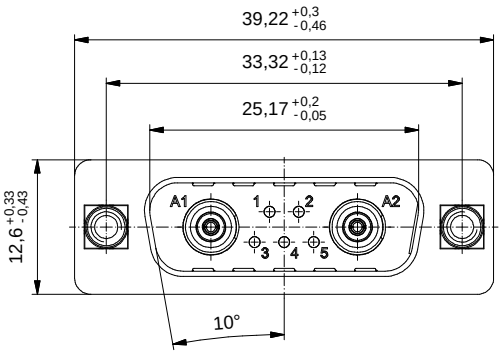

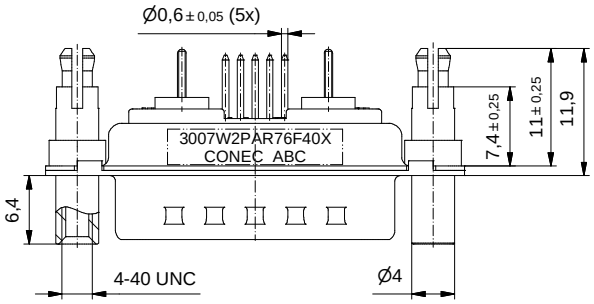

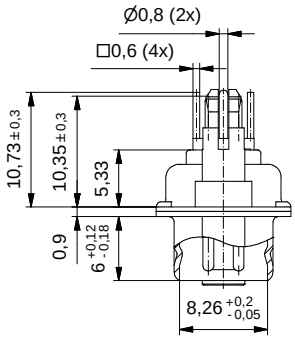

Part no. / Part marked *Art.-Nr./ Bedruckung:*	Contact plating/ *Kontakt Veredelung:*		
3007W2PAR76F40X	Signal contact *Signalkontakt:*	gold flash over nickel *Gold über Nickel*	
	Coaxial contact 50 Ohm/ *Koaxialkontakt 50 Ohm:*	Plating, inner conductor: *Veredelung, Innenleiter:*	50 µin hard gold over min. 50 µin nickel *50 µin Gold über min. 50 µin Nickel*
		Plating, outer conductor: *Veredelung, Außenleiter:*	
		Mating area/ *Steckbereich:*	30 µin hard gold over min. 50 µin nickel *30 µin Gold über min. 50 µin Nickel*
		Termination side/ *Anschluss Seite:*	Gold flash over nickel *Gold über Nickel*

dim. in mm

	Date/*Datum*	Name
drawn/ *gez.*	16.05.2018	Unkrüer
appd./ *gepr.*	17.05.2018	Henneboel

D-SUB Combination male 7W2P with threaded spacer clip
D-SUB Combination Stiftleiste 7W2P mit Gewinde-Abstansbolzen-Clip

Index: a Original
Status: InBearbeitung
RoHS compliant/*konform*

scale/*Maßstab:* 2:1

CONEC®

dwg no / *Z.-nr.:* 13K1A5599

DIN-A3

1 / 1

The reproduction, distribution and utilization of this document as well as the communication of its contents to others without express authorization is prohibited. Offenders will be held liable for the payment of damages. All rights reserved in the event of the grant of a patent, utility model or design.
Die Weitergabe sowie die Vervielfältigung dieser Unterlage, sowie Mitteilung ihres Inhalts sind verboten, soweit nicht ausdrücklich gestattet. Zuwiderhandlungen verpflichten zu Schadensersatz. Alle Rechte für den Fall der Patent-, Gebrauchsmuster- oder Geschmacksmustererteilung vorbehalten.