PY2093

Czujnik ciśnienia z wyświetlaczem

PN-025-RER14-MFRKG/US/ /V

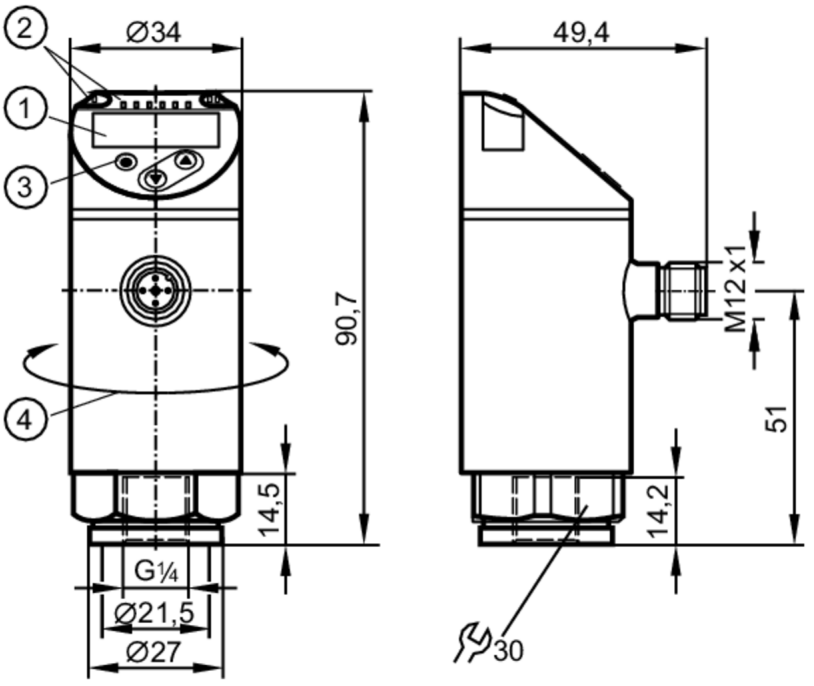

1 wyświetlacz alfanumeryczny 4-cyfrowy czerwony / zielony
2 diody LED Jednostka wyświetlana / Stan wyjścia
3 przycisk do programowania
4 górna część obudowy może być obracana 345°

Cechy produktu			
Liczba wejść i wyjść	Liczba wyjść binarnych: 2; Liczba wyjść analogowych: 1		
Zakres pomiarowy	-1...25 bar	-14,5...362,5 psi	-0,1...2,5 MPa
Przyłącze procesowe	połączenie gwintowane G 1/4 Gwint wewnętrzny		
Aplikacja			
Konstrukcja	styki pozłacane		
Element pomiarowy	ceramiczno-pojemnościowe celki pomiarowe		
Aplikacja	do aplikacji przemysłowych		
Media	ciecze i gazy		
Temperatura medium [°C]	-25...80		
Minimalne ciśnienie niszczące	350 bar	5075 psi	35 MPa
Wytrzymałość na ciśnienie	150 bar	2175 psi	15 MPa
Odporność na podciśnienie [mbar]	-1000		
Odporność na podciśnienie [MPa]	-0,1		
Rodzaj ciśnienia	ciśnienie względne		
Dane elektryczne			
Napięcie zasilania [V]	18...30 DC; (zgodnie z SELV/PELV)		
Pobór prądu [mA]	< 35		
Min. rezystancja izolacji [MΩ]	100; (500 V DC)		
Klasa ochrony	III		

PY2093

Czujnik ciśnienia z wyświetlaczem

PN-025-RER14-MFRKG/US/ /V

Zabezpieczenie przed odwrotną polaryzacją		tak
Czas rozruchu	[s]	0,3
Zintegrowana funkcja Watchdog		tak
Wejścia / wyjścia		
Liczba wejść i wyjść		Liczba wyjść binarnych: 2; Liczba wyjść analogowych: 1
Wyjścia		
Łączna liczba wyjść		2
Sygnał wyjściowy		sygnał przełączający; sygnał analogowy; IO-Link; (konfigurowalne)
Wykonanie elektryczne		PNP/NPN
Liczba wyjść binarnych		2
Funkcja wyjścia		normalnie otwarte / zamknięte; (parametryzowalna)
Maks. spadek napięcia wyjścia przełączającego DC	[V]	2
Prąd obciążenia wyjścia przełączającego DC	[mA]	250
Częstotliwość przełączania DC	[Hz]	< 500
Liczba wyjść analogowych		1
Analogowe wyjście prądowe	[mA]	4...20; (skalowany 1:5)
Maks. obciążenie	[Ω]	500
Analogowe wyjście napięciowe	[V]	0...10; (skalowany 1:5)
Min. rezystancja obciążenia	[Ω]	2000
Zabezpieczenie przed zwarciem		tak
Typ zabezpieczenia przed zwarciem		impulsowe
Zabezpieczenie przed przeciążeniem		tak

Zakres pomiaru / nastaw			
Zakres pomiarowy	-1...25 bar	-14,5...362,5 psi	-0,1...2,5 MPa
Punkt przełączania SP	-0,85...25 bar	-12...362,5 psi	-0,085...2,5 MPa
Punkt resetu rP	-0,95...24,9 bar	-13,5...361 psi	-0,095...2,49 MPa
Wyjście analogowe / dolna wartość	-1...20 bar	-14,5...290 psi	-0,1...2 MPa
Wyjście analogowe / górna wartość	4...25 bar	58...362,5 psi	0,4...2,5 MPa
W krokach co	0,05 bar	0,5 psi	0,005 MPa

Dokładność / odchylenie		
Dokładność punktu przełączania	[% zakresu]	< ± 0,4; (Turn down 1:1)
Powtarzalność	[% zakresu]	< ± 0,1; (z wahaniami temperatury < 10 K; Turn down 1:1)
Odchyłka od charakterystyki	[% zakresu]	< ± 0,25 (BFSL) / < ± 0,5 (LS); (Turn down 1:1; BFSL = Best Fit Straight Line; LS = ustawianie wartości brzegowej)
Odchylenie histerezy	[% zakresu]	< ± 0,1; (Turn down 1:1)
Stabilność długotrwała		< ± 0,05; (Turn down 1:1; na 6 miesiecy)

PY2093

Czujnik ciśnienia z wyświetlaczem

PN-025-RER14-MFRKG/US/ /V

[% zakresu]		
Współczynnik temperaturowy punktu zerowego [% na zakres 10 K]	0,4; (-25...80 °C)	
Współczynnik temperaturowy zakresu [% na zakres 10 K]	0,2; (-25...80 °C)	
Czasy reakcji		
Czas reakcji [ms]	< 1,5	
Programowalny czas opóźnienia dS, dr [s]	0...50	
Tłumienie wartości procesowej dAP [s]	0...4	
Tłumienie wyjścia analogowego dAA [s]	0...4	
Maksymalny czas odpowiedzi wyjścia analogowego [ms]	3	
Software / programowanie		
Możliwości parametryzacji	histereza / okno; normalnie otwarte / zamknięte; opóźnienie włączenia / wyłączenia; Tłumienie; Jednostka wyświetlana; wyjście prądowe / napięciowe	
Interfejsy		
Interfejs komunikacyjny	IO-Link	
Typ transmisji	COM2 (38,4 kBaud)	
IO-Link Revision	1.1	
Norma SDCI	IEC 61131-9	
Profil	Smart Sensor: Process Data Variable; Device Identification, Device Diagnosis	
SIO tryb	tak	
Wymagany typ portu mastera	A	
Ilość danych analogowych	1	
Ilość danych binarnych	2	
Min.czas cyklu procesu [ms]	2,3	
Obsługiwane DeviceID	**Typ działania**	**DeviceID**
	default	696
Warunki pracy		
Temperatura otoczenia [°C]	-25...80	
Temperatura składowania [°C]	-40...100	
Ochrona	IP 65; IP 67	
Testy / dopuszczenia		
EMC	DIN EN 61000-6-2	
	DIN EN 61000-6-3	
Odporność na wstrząsy	DIN EN 60068-2-27	50 g (11 ms)
Odporność na wibracje	DIN EN 60068-2-6	20 g (10...2000 Hz)
Dyrektywa PED Urządzenia Ciśnieniowe	dobra praktyka inżynierska; może być stosowany do płynów grupy 2; płyny grupy 1 na zapytanie	
Dane mechaniczne		
Waga [g]	239	
Obudowa	cylindryczna	

PY2093

Czujnik ciśnienia z wyświetlaczem

PN-025-RER14-MFRKG/US/ /V

Wymiary	[mm]	Ø 34 / L = 90,7
Materiał		stal nierdzewna (1.4404 / 316L); PBT+PC-GF30; PBT-GF20; PC
Materiały części w kontakcie z medium		stal nierdzewna (1.4404 / 316L); Al2O3 (96 %; ceramika); FKM
Min. liczba cykli ciśnienia		100 milionów
Moment dokręcający	[Nm]	25...35; (zalecany; W zależnosci od użytej pasty smarującej, uszczelnienia i ciśnienia.)
Przyłącze procesowe		połączenie gwintowane G 1/4 Gwint wewnętrzny
Zintegrowany tłumik		nie (można zainstalować)

Wyświetlacze / elementy robocze

Wyświetlacz	Jednostka wyświetlana	3 x LED, kolor zielony (bar, psi, MPa)
	Stan wyjścia	2 x LED, kolor żółty
	Wartość mierzona	wyświetlacz alfanumeryczny, czerwony / zielony 4-cyfrowy

Uwagi

Sztuk w opakowaniu	1 szt.

Połączenie elektryczne

Konektor: 1 x M12; kodowanie: A; Styki: pozłacane

Podłączenie

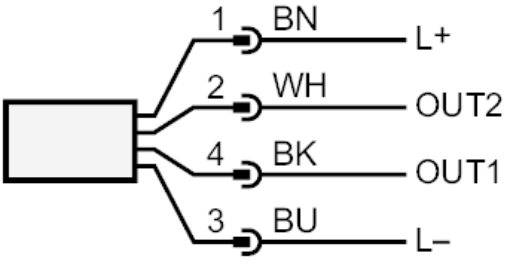

OUT1	Wyjście przełączające
OUT2	Wyjście przełączające wyjście analogowe
	Kolory żył :
BK =	czarny
BN =	brązowy
BU =	niebieski
WH =	biały