FOR 客户名称	APPROVED 客户确认签字	ATTN 销售负责人

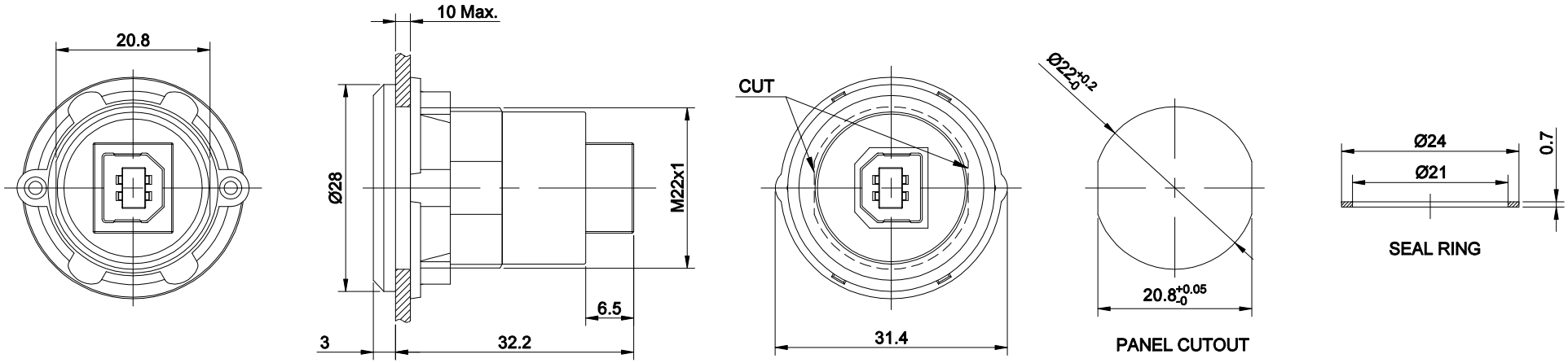

PART NUMBER: USB-04C-△

"△"	CRUST COLOR
No Letter	SILVER
BK	BLACK
OTHER COLOR CAN BE CUSTOMIZED	

SPECIFICATIONS:

1.OPERATION TEMPERATURE: -25˚C～ +55˚C（NO FREEZING）.
2.OPERATION HUMIDITY: 45～ 85%RH（NO CONDENSATION）.
3.TRANSMISSION RATE: ≥30MB/s.
4.HEAD PORT: USB2.0 B TYPE FEMALE.
5.BACK PORT: USB2.0 B TYPE FEMALE.

MATERIAL:

1.BODY: ABS(SILVER)/PA(BLACK)

BRAND 品牌 ONPOW 欧宝龙®	红波按钮制造有限公司 ONPOW PUSH BUTTON MANUFACTURE CO.,LTD.				
TITLE 名称	PANEL MOUNTING TYPE USB2.0 CONNECTOR			UNIT 单位	mm
DWG NO. 图号	USB-04C		SCALE 比例 1.2 : 1	SIZE 图纸	A4
FILE NAME 档案名称	塑料转接器 USB2.0.DWG	DRAWN 制图 YDY 2022/07/01	SHEET 张 1/1	REV. 更改	1