Sicherheits-Federkorbstecker

- gerade, mit axialer Zusteckbuchse, Schraubanschluss bis 2,5 mm² Leitungsquerschnitt
- schmalere Bauform - Rastermaß 10 mm
- mit Griffhülse, unmontiert
- die Griffhülse besteht aus UL-gelistetem Material
- **Weiterentwicklung unseres** Sicherheits-Federkorbsteckers **SFK 40 S**
- für eine fachgerechte Anwendung unserer Produkte müssen die Sicherheitshinweise in unserem Katalog beachtet werden

Safety lamella-basket plug

- *straight, with inline socket and screw terminal for cables up to 2.5 mm²*
- *slim design - grid dimension 10 mm*
- *with sleeve, unassembled*
- *the sleeve is composed of UL-listed material*
- ***further development of our** safety lamella-basket plug **SFK 40 S***
- *for a professional use of our products, the safety instructions in our catalogue must be observed*

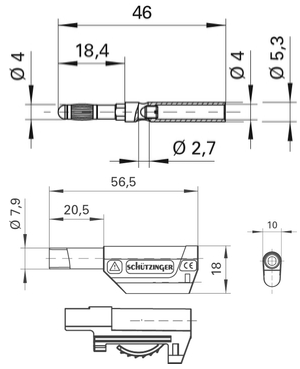

Best.-Nr. SFK 8500 S Ni / AS / ..(Farbe)

- Kontaktteile **vernickelt**
- Griffhülsen PA 6.6 (UL94-V2)
- für Leitungsquerschnitt bis 2,5 mm²
- für Leitungsdurchmesser bis 4 mm
- **Farben** siehe Tabelle

***Order No. SFK 8500 S Ni / AS /** ..(colour)*

- *contact parts* ***nickel-plated***
- *sleeves PA 6.6 (UL94-V2)*
- *for wire cross-section up to 2.5 mm²*
- *for cable diameter up to 4 mm*
- ***colours*** *see table*

Best.-Nr. SFK 8500 S Au / AS / ..(Farbe)

- wie oben, jedoch
- Kontaktteile **vergoldet**
- **Farben** siehe Tabelle

***Order No. SFK 8500 S Au / AS /** ..(colour)*

- *as above*
- *contact parts* ***gold-plated***
- ***colours*** *see table*

MA 024

MA 024

Allgemeine Angaben	
Best.-Nr. [1) 15)]	**SFK 8500 S Ni / AS / ..**(Farbe) Kontaktteile vernickelt **SFK 8500 S Au / AS / ..**(Farbe) Kontaktteile vergoldet
Farben	schwarz, rot, blau, gelb, grün, grau, braun, weiß, orange, violett
Technische Daten	
Anschluss	schrauben bis 2,5 mm²
Griffhülse für Leitung	bis Ø 4 mm
Durchgangswiderstand [4)]	3 mΩ / 2 mΩ
Bemessungsspannung [2) 25)]	1000 V CAT II
Bemessungsstrom [2) 25)]	32 A
Betriebstemperatur	von -25 °C bis +80 °C

General information	
Order No. [*1) 15)*]	***SFK 8500 S Ni / AS /** ..(colour)* *contact parts nickel-plated* ***SFK 8500 S Au / AS /** ..(colour)* *contact parts gold-plated*
colours	*black, red, blue, yellow, green, grey, brown, white, orange, purple*
Technical data	
terminal	*screw up to 2.5 mm²*
sleeve for cable	*up to Ø 4 mm*
transition resistance [*4)*]	*3 mΩ / 2 mΩ*
rated voltage [*2) 25)*]	*1000 V CAT II*
rated current [*2) 25)*]	*32 A*
operating temperature	*from -25 °C to +80 °C*

[1)] andere Kontaktoberflächen und Farben auf Anfrage
[2)] bei normalen Umgebungstemperaturen
[4)] abhängig von der Kontaktoberfläche
[15)] bleifreie Ausführung auf Anfrage
[25)] Die Sicherheit des Produkts ist nur bei Einbau / Anwendung durch qualifiziertes Fachpersonal gewährleistet. Die Sicherheitsbestimmungen der IEC EN 61010-031 für handgehaltenes Messzubehör sind auch bei Selbstmontage zu beachten.

[1)] other contact platings and colours on request
[2)] at normal ambient temperatures
[4)] depending on contact plating
[15)] lead-free alternative on request
[25)] The safety of the products is only guaranteed by installation / application by qualified specialists. The safety regulations of IEC EN 61010-031 for hand-held measuring accessories must also be observed during self-assembly.